PIONEER

Éplucheuse à pommes de terre



RAPIDITÉ ET QUALITÉ DE TRAITEMENT, AVEC UN MINIMUM DE PERTES

Rapidité, qualité de traitement et économies peuvent sembler incompatibles, mais pas pour la Pioneer, l'éplucheuse qui épluche pommes de terre

et carottes en seulement deux minutes, par-faitement et avec un minimum de pertes.
La forme spécifique du plateau abrasif et de la chambre d'épluchage assure une action abrasive uniforme sur toute la surface du produit,

réduisant les pertes.
De plus, une minuterie électronique contrôle le temps d'épluchage pour que les pommes de terre ne restent pas plus que nécessaire sous l'effet abrasif.

Les épluchures sont évacuées par un jet d'eau et recueillies dans un filtre avant la vidange.
En acier inox AISI 304, elle est robuste et sûre : le couvercle et la porte de sortie sont équipés d'un micro-interrupteur de sécurité.
Après usage, le plateau abrasif et le filtre se démontent facilement pour le nettoyage.
Cette hygiène garantie, alliée à un travail rapide et fiable, fait de la Pioneer une machine indispensable à toute cuisine moderne.

Wilma

LA SCIENZA DELLE GRANDI CUCINE



PIONEER

Épluceuse à pommes de terre

CONSTRUCTION

- Châssis en acier inox AISI 304 (épaisseur 2 mm).
- Pieds en plastique avec trous de fixation au sol.
- Plateau abrasif et déflecteurs en alliage Anticorodal revêtus de matériau abrasif alimentaire.
- Couvercle en ABS alimentaire avec verrouillage de sécurité.
- Sécurités sur le couvercle et la sortie du produit.
- Plateau abrasif démontable pour le nettoyage, entraîné par motoréducteur avec protection contre les surcharges.
- Tableau de commande mural 24 V avec minuterie électronique et boutons de démarrage du cycle, de vidange du produit et d'arrêt d'urgence.

DONNÉES TECHN.	PIONEER K/15	PIONEER K/30
Capacité de chargement kg	15	30
Temps moyen d'épluchage min	2	2
Arrivée d'eau Ø	3/4"	3/4"
Vidange d'eau Ø	2"	2"
Puissance kW	0.55	1.1
Tension V	3~230/400V 50Hz + PE	3~230/400V 50Hz + PE
Indice de protection IP	55	55
Poids net kg	62	97

OPTIONS

TABLE DE TRI

Table murale en acier inox AISI 304 à deux postes de travail, avec : bac à pommes de terre épluchées, plan de découpe en plastique alimentaire avec trou à déchets, poubelle, robinet et trop-plein.

Dimensions de la table (L x P x H) : 1600 x 700 x 850 mm.



Dans les versions associées à la table de tri, les Pioneer K15/T et K30/T sont plus hautes et peuvent être installées à droite ou à gauche de la table.

FILTRE À ÉPLUCHURES

En acier inox AISI 304, il se compose d'un bac avec vidange et d'un filtre amovible.



ÉLECTROVANNE D'ARRIVÉE D'EAU

Commandée par la minuterie, elle n'ouvre l'eau que pendant le temps d'épluchage programmé.

CHARIOT DE RÉCUPÉRATION DU PRODUIT

En acier inox AISI 304, il est équipé d'une poignée, de quatre roulettes et d'un bac GN 2/1 (hauteur 200 mm).

Dimensions (L x P x H) : 690 x 660 x 700 mm



PLANS TECHNIQUES

PIONEER K/15 - K/15T*

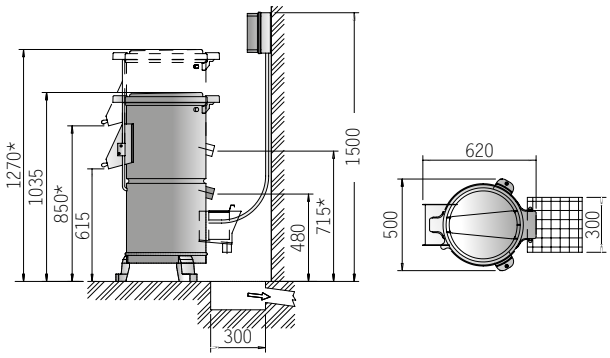

PIONEER K/30 - K/30T*

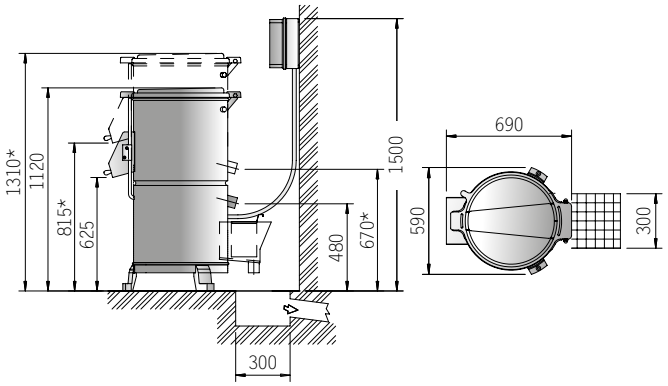

Reproduction totale ou partielle interdite - Septembre 2025

APPAREIL FABRIQUÉ SELON LES NORMES HARMONISÉES ET MUNI DU MARQUAGE CE

Entreprise certifiée EN ISO 9001 – Système de Management de la Qualité

NILMA S.p.A.
Via E. Zacconi, 24/A - 43122 Parme - Tél. +39.0521.785241 - Fax +39.0521.774642 - www.nilma.com • nilma@nilma.it Nous nous réservons le droit d'apporter sans préavis toutes les modifications ou améliorations techniques jugées nécessaires

Nilma
LA SCIENZA DELLE GRANDI CUCINE