ATIR AIR PLUS

Laveuse de légumes à tourbillon d'eau et bullage d'air



LAVAGE À DOUBLE ACTION

La laveuse de fruits et légumes **Atir Air Plus** est conçue pour les cuisines et les centres de transformation de 4e gamme qui doivent laver des produits légers ayant tendance à flotter, comme les champignons et les fraises.

L'association exclusive du lavage par tourbillon d'eau et de la poussée des bulles d'air garantit que les légumes légers sont efficacement immergés et mis en rotation dans l'eau.

Le mouvement rotatif réglable de l'eau détache toutes les salissures et les évacue par la vidange. Un lavage dure en moyenne trois minutes seulement. En fin de cycle, le panier bascule automatiquement pour décharger les légumes dans le chariot de réception. **Atir Air Plus** existe en deux modèles, tous deux à panier basculant, avec des capacités de production de 100 à 200 kg/h de légumes légers, et jusqu'à 400 à 800 kg/h de fruits.

Atir Air Plus garantit la meilleure qualité de lavage, en réduisant la charge bactérienne de plus de 90 %. Ce remarquable résultat d'hygiène s'accompagne d'importantes économies d'eau : moins d'un demi-litre d'eau par kilo de légumes lavés. Ces caractéristiques uniques font d'**Atir Air Plus** l'outil indispensable pour laver les fruits et légumes légers dans le respect des procédures HACCP.

Wilma

LA SCIENZA DELLE GRANDI CUCINE



ATIR AIR PLUS

Laveuse de légumes à tourbillon d'eau et bullage d'air

CARACTÉRISTIQUES DE LA MACHINE

- Entièrement en acier inoxydable AISI 304
- Cuve de rétention avec trop-plein et vidange
- Panier de lavage poli, perforé au fond et sur les côtés
- Pompe électrique pour le tourbillon d'eau
- Système de bullage d'air
- Tableau de commande en acier inoxydable AISI 304

CARACTÉRISTIQUES FONCTIONNELLES

- Déchargement automatique du produit
- Tourbillon d'eau et bullage d'air à intensité réglable
- Micro-interrupteur de sécurité du panier basculant
- Lavage automatique de la cuve intérieure

OPTIONS

- Cuve sur chariot. Pour Atir AP I : 1 660 x 800 x 750 mm. Pour Atir AP II : 935 x 535 x 685 mm
- Doseur de désinfectant
- Chariot inox à panier grillagé pour Atir AP I et II. Dimensions : 935 x 535 x 685 mm
- Régulateur automatique du niveau d'eau

CARACTÉRISTIQUES TECHNIQUES	ATIR AIR PLUS II BASCULANTE	ATIR AIR PLUS I BASCULANTE
Capacité légumes-feuilles kg	9	16
Capacité légumes lourds kg	35	70
Durée de lavage min	3	3
Capacité de la cuve litres	300	640
Puissance kW	1,5	4
Tension	3~230/400V50Hz+PE	3~230/400V50Hz+PE
Indice de protection IP	55	55
Arrivée d'eau Ø	1″	1″
Vidange Ø	2″	2″
Poids net kg	190	250

PLANS TECHNIQUES

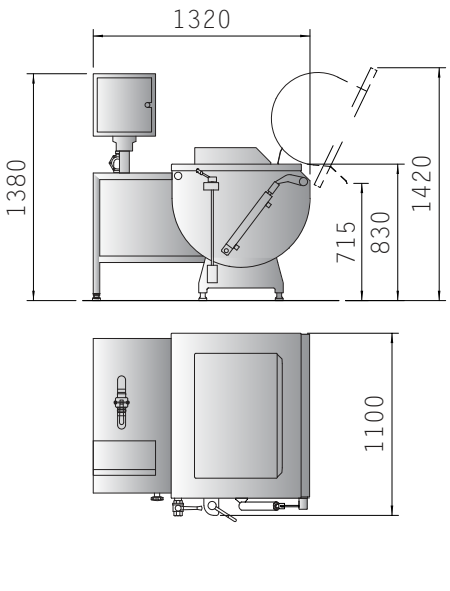

ATIR AIR PLUS II BASCULANTE

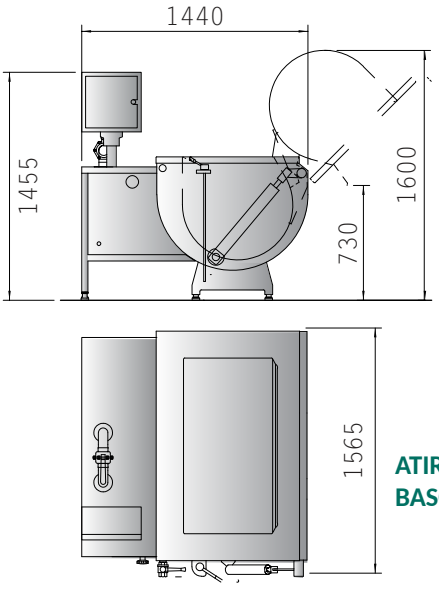

ATIR AIR PLUS I BASCULANTE

Toute reproduction, même partielle, interdite. - Mai 2021

APPAREIL CONSTRUIT SELON LES NORMES HARMONISÉES ET DOTÉ DU MARQUAGE CE

Entreprise certifiée EN ISO 9001
Système de management de la qualité

NILMA S.p.A. – Via E. Zacconi, 24/A – 43122 Parme – Tél. +39 0521 785241 – www.nilma.it • nilma@nilma.it
Nilma se réserve le droit d'apporter sans préavis toute modification ou amélioration technique qu'elle juge nécessaire.

LA SCIENZA DELLE GRANDI CUCINE