APRIBOX

Ouvre-boîtes électrique



UNE OUVERTURE RAPIDE ET SÛRE

Wilma

LA SCIENZA DELLE GRANDI CUCINE

Ouvrir une boîte n'est pas un problème, mais quand il y en a des centaines, l'Apribox devient indispensable : cet ouvre-boîtes électrique ouvre en quelques secondes les boîtes rondes jusqu'à cinq kilos.
L'Apribox est simple à utiliser : une fois la boîte en place, il suffit d'actionner le levier pour la bloquer.
La lame perce alors le couvercle et ouvre la boîte pendant sa rotation.

Un aimant retient le couvercle et l'empêche de tomber dans le produit.
L'Apribox coupe vite et en toute sécurité, **sans laisser d'arêtes coupantes sur** la boîte ni de copeaux dans le produit.
La hauteur de coupe se règle selon le format de la boîte. L'Apribox ouvre plus d'une centaine de boîtes par heure, en toute sécurité et rapidement, pour un travail impeccable dans toute cuisine moderne.



APRIBOX

Ouvre-boîtes électrique



CONSTRUCTION

- Colonne, bride, plaque de blocage, protection de lame et support d'aimant en acier inox AISI 304
- Corps moteur en alliage Anticorodal poli
- Carter moteur en ABS
- Lame et engrenage en acier traité thermiquement
- Plaque de fixation sur table
- Câble électrique

FONCTIONNEMENT

- Rotation et perçage automatiques de la boîte
- Bride de hauteur de coupe
- Aimant de couvercle
- Levier de relevage de la lame
- Levier d'actionnement de la lame avec micro-interrupteur
- Motoréducteur 0,12 kW
- Tension 1~230 V 50 Hz + PE
- Poids net : 10 kg



PLANS TECHNIQUES

APRIBOX

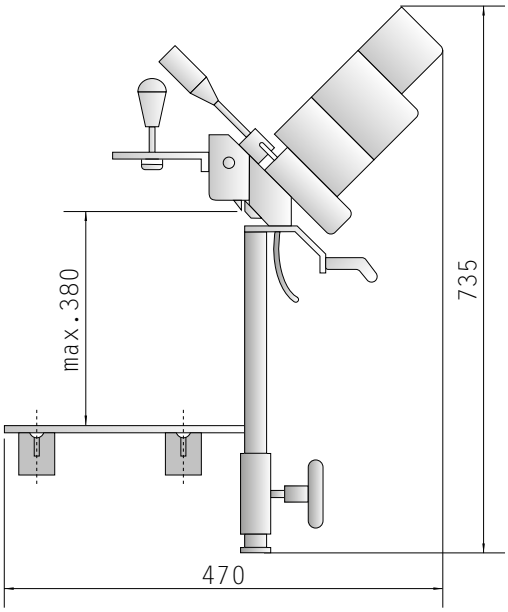

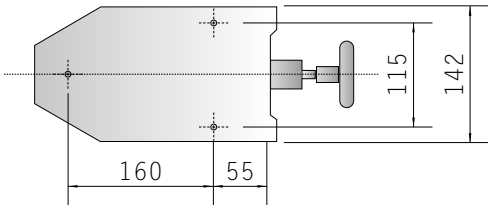

Reproduction totale ou partielle interdite - Octobre 2021

APPAREIL FABRIQUÉ SELON LES NORMES HARMONISÉES ET MUNI DU MARQUAGE CE

Entreprise certifiée EN ISO 9001 – Système de Management de la Qualité

NILMA S.p.A.
Via E. Zacconi, 24/A - 43122 Parme - Tél. +39.0521.785241 - Fax +39.0521.774642 - www.nilma.com • nilma@nilma.it Nous nous réservons le droit d'apporter sans préavis toutes les modifications ou améliorations techniques jugées nécessaires

LA SCIENZA DELLE GRANDI CUCINE